DEWALT®

DW0811

402115 - 20 RO

Traducere a instrucţiunilor originale

DW0811
NIVELĂ LASER AUTONIVELANTĂ CU LINII/CRUCE LA 360°

DACA AVEŢI ÎNTREBĂRI SAU COMENTARII DESPRE ACEASTĂ UNEALTĂ SAU ORICE UNEALTĂ DEWALT TOOL, APELAŢI-NE LA:

TEL.: 01753-56 70 55
FAX: 01753-57 21 12

SAU VIZITAŢI SITE-UL NOSTRU WEB: WWW.DEWALT.EU.

Siguranţă



AVERTISMENT: Pentru a reduce riscul de vătămări, citiţi manualul de siguranţă furnizat împreună cu produsul dvs. sau accesaţi-l online la ***www.DeWALT.eu***

Utilizarea altor controale sau reglaje sau efectuarea altor proceduri decât cele specificate în acest manual pot conduce la expunerea periculoasă la radiaţii

ETICHETE DE AVERTIZARE

Pentru confortul şi siguranţa dumneavoastră, următoarea etichetă este fixată pe laser.

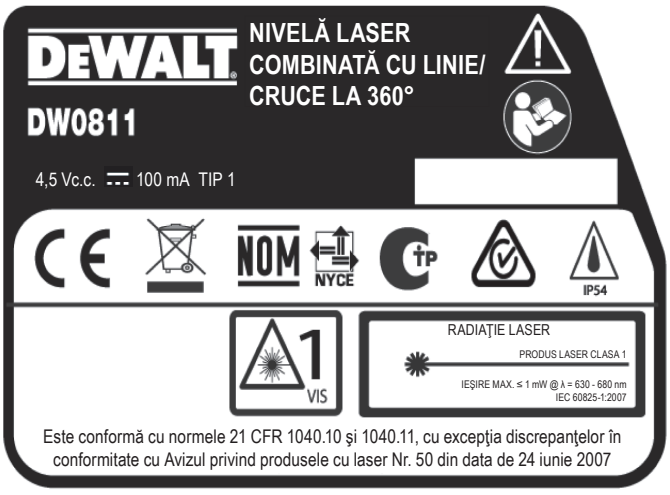

ATENŢIE: RADIAŢIE LASER - NU PRIVIŢI ÎN FASCICULUL LASER. PRODUS LASER CLASA 1.

Informaţii laser

Nivela laser DW0811 este un produs laser clasa 1 şi respectă normele 21 CFR 1040.10 şi 1040.11, cu excepţia discrepanţelor în conformitate cu avizul privind produsele cu laser Nr. 50 din 24 iunie 2007.

Prezentarea produsului

Nivela laser DW0811 este o unealtă autonivelantă, ce poate fi utilizată pentru alinierea orizontală (nivelă) şi verticală (fir cu plumb) şi în unghi. Această unealtă este furnizată complet asamblată şi a fost proiectată cu funcţii care permit configurarea rapidă şi uşoară. Citiţi şi însuşiţi-vă toate instrucţiunile din acest manual de utilizare înainte de a folosi unealta, precum şi Manualul de siguranţă.

Specificaţii

SPECIFICAŢII	
Sursa de lumină	Diodă laser semiconductor
Lungime de undă laser	630-680 nm vizibil
Putere laser	<1,0 mW (fiecare fascicul) PRODUS LASER CLASA 1
Domeniu de lucru	30 m (100’) 50 m (165‘) cu detector
Precizie* (Pe verticală)	± 5/32" @ 30' (±4 mm @ 10 m)
Precizie* (Nivel):	± 5/32" @ 30' (±4 mm @ 10 m)
Indicatoare	Indicator intermitent: baterie descărcată
Sursa de alimentare	3 baterii AA (4,5 V c.c.)
Temperatura de funcţionare	-10 °C la 50 °C
Temperatura de depozitare	-20 °C la 60 °C
Mediu	IP54

Tastatură, moduri şi LED.

Buton de pornire.

Butonul PORNIT/OPRIT este amplasat pe partea din spate a uneltei, conform ilustraţiei din figura 1. Când comutatorul (C) se află în poziţia OPRIT/BLOCAT, unitatea rămâne oprită şi pendulul este blocat. Când butonul de pornire/oprire (C) se află în poziţia OPRIT/BLOCAT, unitatea porneşte şi pendulul este eliberat din poziţia de blocare şi autonivelare.

Tastatura.

Tastatura se află situată în partea de sus a uneltei şi cuprinde taste de activare pentru selectarea funcţiilor puncte laser şi/sau linie.

Indicator de baterie descărcată.

Laserul DW0811 este echipat cu un indicator de baterie descărcată pe tastatură, conform ilustraţiei din Figura 2. Lampa indicatorului se

află pe tastatură. Atunci când lumina clipeşte, înseamnă că bateriile sunt consumate şi trebuie înlocuite. Este posibil ca laserul să continue să funcţioneze pentru o perioadă scurtă de timp în timp ce bateriile continuă să se descarce. După instalarea noilor baterii şi repornirea laserului, lampa indicatorului rămâne verde.

Indicatorul de semnalizare în afara limitei de înclinaţie

Nivela laser DW0811 este echipată cu un indicator de nivel în afara limitei pe tastatură, conform ilustraţiei din Figura 2. Când limita de înclinaţie (înclinaţie > 4°) este depăşită, LED-ul se aprinde şi fasciculul laser luminează intermitent. Acest lucru semnalizează faptul că limita de înclinaţie a fost depăşită şi unealta NU ESTE LA NIVEL (SAU LA PLUMB) ŞI NU TREBUIE UTILIZAT PENTRU DETERMINAREA SAU MARCAREA NIVELULUI (SAU PLUMBULUI). Încercaţi să aşezaţi laserul pe o suprafaţă mai dreaptă.

Baterii şi alimentare

Unealta dvs. laser necesită 3 baterii AA. (E)

Pentru obţinerea celor mai bune rezultate, utilizaţi doar baterii noi, de calitate superioară.

- Asiguraţi-vă că acumulatorii sunt în stare bună de funcţionare. Dacă lampa indicatorului pentru baterie descărcată clipeşte, bateriile trebuie înlocuite.
- Pentru a prelungi durata de viaţă a acumulatorilor, opriţi laserul atunci când nu lucraţi cu el sau când marcaţi fasciculul.

Configurare

NIVELAREA LASERULUI

Această unealtă este autonivelantă. Laserul este calibrat din fabrică pentru a indica corect nivelul atâta timp cât este aşezat pe o suprafaţă dreaptă cu o înclinaţie până la 4°. Atâta timp cât unealta este calibrată în mod corespunzător, nu trebuie să se efectueze niciun fel de reglaje manuale.

Pentru a asigura precizia operaţiunilor efectuate, verificaţi periodic calibrarea laserului. Consultaţi ***Verificarea calibrării pe teren****.*

- *Înainte de a încerca să utilizaţi laserul, asiguraţi-vă că este bine amplasat pe o suprafaţă relativ netedă şi stabilă.*
- *Marcaţi întotdeauna centrul punctului sau modelul creat de laser.*
- *Modificările extreme de temperatură pot cauza mişcarea componentelor interne ce pot afecta precizia. Verificaţi frecvent acurateţea în timpul lucrului. Consultaţi* ***Verificarea calibrării pe teren****.*
- *Dacă aţi scăpat cumva laserul, verificaţi-l pentru a vă asigura că este calibrat. Consultaţi* ***Verificarea calibrării pe teren****.*

OPERAREA

Pornirea şi oprirea laserului (Fig. 6)

- Cu laserul oprit, aşezaţi-l pe o suprafaţă stabilă, dreaptă. Porniţi laserul glisând butonul de pornire/oprire (A) în poziţia PORNIT/DEBLOCAT.
- Activaţi sau dezactivaţi funcţia dorită folosind tastatura (B) de pe partea laterală a uneltei. Aceasta poate proiecta o linie orizontală (C) la 360° şi o linie verticală (D)
- Pentru a opri laserul, glisaţi butonul de pornire/oprire (A) în poziţia blocat.

DW0811 este echipat cu un mecanism de blocare a pendulului. Această funcţie este activată doar atunci când laserul este oprit.

Utilizarea laserului

Fasciculele sunt drepte sau la firul de plumb atâta timp cât calibrarea laserului a fost verificată (consultaţi ***Verificarea calibrării pe teren***) şi nu pâlpâie (consultaţi ***Indicatorul de semnalizare în afara limitei de înclinaţie***).

Unealta poate fi utilizată pentru transferul punctelor folosind o combinaţie de cinci fascicule şi/sau linii orizontale.

FOLOSIREA LASERULUI CU ACCESORII

Laserul este echipat cu filete interioare de 1/4“ × 20 şi 5/8“ ×11, situate pe partea inferioară a unităţii.

Acestea pot fi utilizate pentru a permite montarea accesoriilor DE actuale sau viitoare. Folosiţi doar accesorii DEWALT destinate utilizării cu acest produs. Urmaţi instrucţiunile ce însoţesc accesoriile.

AVERTISMENT: *Deoarece accesoriile, altele decât cele oferite de DEWALT, nu au fost testate pentru acest produs, folosirea lor cu această unealtă poate fi periculoasă. Pentru a reduce riscul de vătămare, trebuie utilizate exclusiv accesorii recomandate DEWALT împreună cu acest produs.*

Accesoriile recomandate pentru utilizarea cu unealta dumneavoastră sunt disponibile la costuri suplimentare la distribuitorul local sau la

centrul de service autorizat. Dacă aveţi nevoie de asistenţă pentru localizarea unui accesoriu, contactaţi DEWALT Industrial Tool Co.; vizitaţi site-ul nostru web: www.DeWALT.eu.

Verificarea calibrării pe teren

PRECIZIA DE NIVELARE

(Consultaţi Figura 1)

Verificarea calibrării trebuie să se facă pe o distanţă care să nu fie mai mică decât distanţa la care va fi utilizată unealta pentru efectuarea aplicaţiilor.

1. Aşezaţi nivela laser pe un trepied şi aproape de peretele nr. 1, conform ilustraţiei din Fig. 1. Porniţi atât linia orizontală, cât şi pe cea verticală. Marcaţi intersecţia punctelor cu P_1.
2. Rotiţi unealta cu laser la 180° şi marcaţi punctul P2 la intersecţia liniilor pe peretele nr. 2.
3. Mutaţi unealta cu laser aproape de peretele nr. 2 şi aliniaţi punctul P_3 cu punctul P_2 marcat anterior.
4. Rotiţi unealta cu laser la 180° şi marcaţi punctul P_4 peretele nr. 1.
5. Măsuraţi distanţa pe verticală dintre P_1 şi P_4 pentru a obţine D_3.

Dacă măsurătorile sunt mai mari decât valorile afişate mai jos, laserul trebuie reparat la un centru de service autorizat

Distanţa între pereţi	Măsurarea între marcaje (D3)
10' (3 m)	1/8" (3 mm)
20' (6 m)	7/32" (5,5 mm)
30' (10 m)	5/16" (8 mm)

PRECIZIA FASCICULULUI ORIZONTAL

(Consultaţi Figura 2)

1. Aşezaţi unealta cu laser conform ilustraţiei, cu laserul PORNIT. Îndreptaţi fasciculul vertical spre primul colţ sau către un punct de referinţă stabilit. Măsuraţi jumătate din distanţa D_1 şi marcaţi punctul P_1.
2. Rotiţi unealta cu laser şi aliniaţi fasciculul vertical frontal cu punctul P_1. Marcaţi punctul P_2 la intersecţia fasciculelor orizontal şi vertical.
3. Rotiţi unealta cu laser şi îndreptaţi fasciculul laser spre al doilea colţ sau spre punctul de referinţă stabilit.

   Marcaţi punctul P_3 pentru a fi pe aceeaşi linie pe verticală cu punctele P_1 şi P_2.
4. Măsuraţi distanţa pe verticală D_2 între punctul cel mai de sus şi cel mai de jos.

Dacă măsurătorile sunt mai mari decât valorile afişate mai jos, laserul trebuie reparat la un centru de service autorizat.

Distanţa între pereţi	Măsurarea între marcaje (D3)
10' (3 m)	1/8" (3 mm)
20' (6 m)	7/32" (5,5 mm)
30' (10 m)	5/16" (8 mm)

PRECIZIA FASCICULULUI VERTICAL

(Consultaţi Figura 3)

1. Măsuraţi înălţimea unui punct de referinţă pentru a obţine distanţa D_1. Aşezaţi unealta cu laser conform ilustraţiei, cu laserul PORNIT. Îndreptaţi fasciculul vertical spre punctul de referinţă. Marcaţi punctele P_1, P_2 şi P_3 conform ilustraţiei.
2. Mutaţi unealta cu laser pe partea opusă a punctului de referinţă şi aliniaţi acelaşi fascicul vertical cu P_2 şi P_3.
3. Măsuraţi distanţele pe orizontală dintre P_1 şi fasciculul vertical din a 2-a locaţie

Dacă măsurătorile sunt mai mari decât valorile afişate mai jos, laserul trebuie reparat la un centru de service autorizat.

Distanţa între pereţi	Măsurarea între marcaje (D3)
10' (3 m)	1/8" (3 mm)
20' (6 m)	7/32" (5,5 mm)
30' (10 m)	5/16" (8 mm)

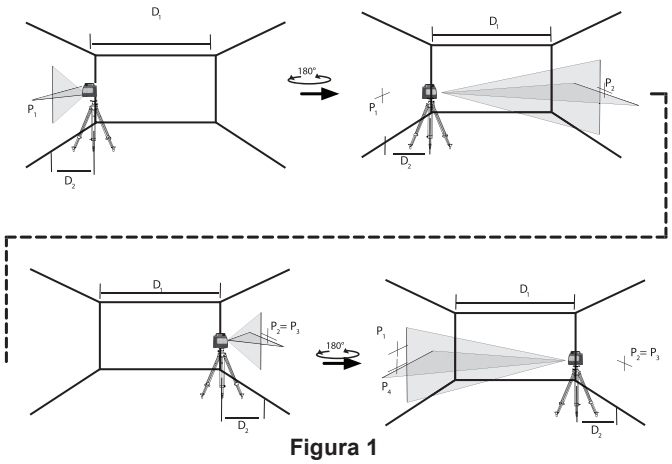

Figura 1

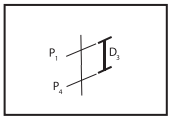

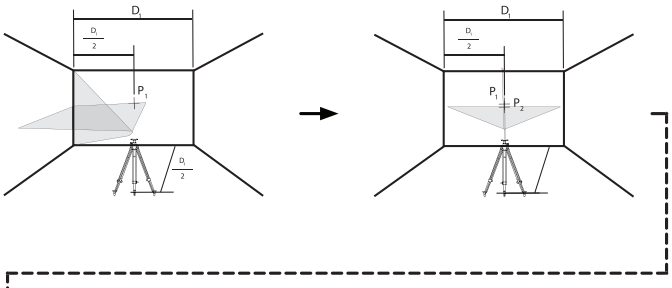

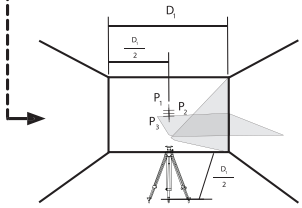

Figura 2

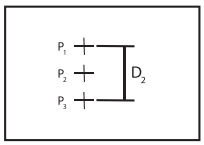

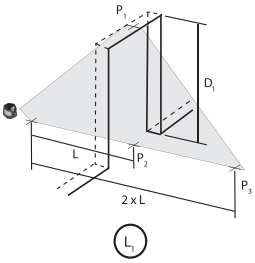

Figura 3

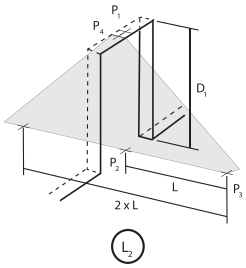

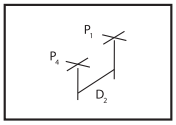

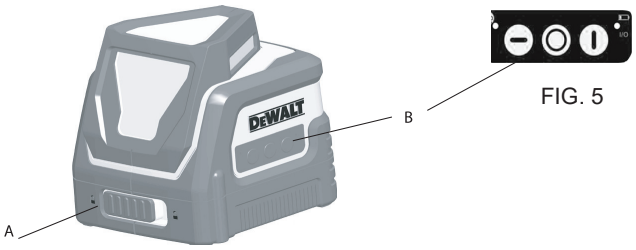

FIG. 4

FIG. 5

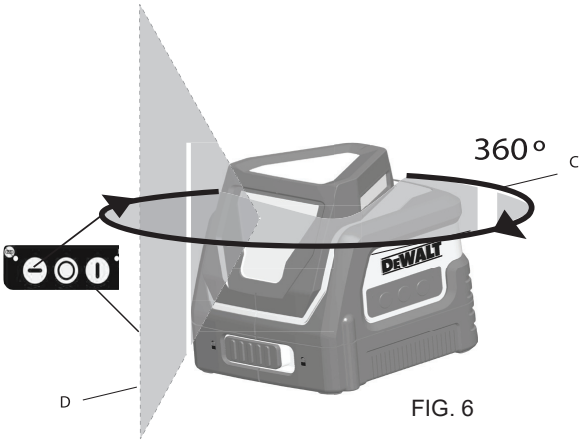

FIG. 6

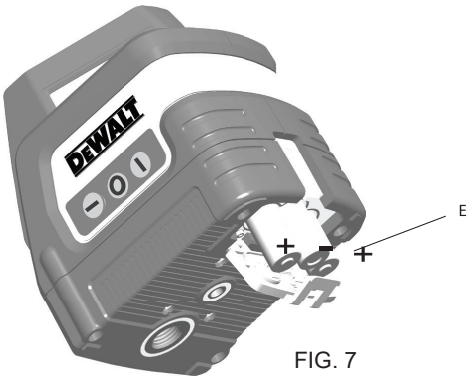

FIG. 7

Stanley Black & Decker Romania SRL
Phoenicia Business Center
Strada Turturelelor Nr. 11A, Etaj 4
Module 12-15, Sect. 3, Bucuresti
Tel: +4021.320.61.05
Fax: +4037.225.36.84
Email: Office.Bucharest@sbdinc.com

Garanție legală de conformitate[1] pentru produsele Stanley Black & Decker

Produs: .....

COD: .....

Serie mașină: ...../.....

Serie acumulatori: ...../.....

Serie stație încărcare: .....

Distribuitorul (vânzător autorizat/magazin)/adresă, tel., fax:

.....

.....

Cumpărător: .....

Produs cumpărat cu factură/bon nr.: .....

Data: .....

Cumpărătorul a fost informat asupra caracteristicilor și a domeniului de utilizare ale produsului. S-a efectuat proba de funcționare a produsului, a fost instruit cumpărătorul cu privire la modul de funcționare și normele de siguranță a muncii, s-a predat produsul împreună cu accesoriile în perfectă stare de funcționare, s-au predat instrucțiunile în limba română privind transportul, depozitarea, utilizarea și întreținerea. S-a verificat corectitudinea datelor înscrise în garanția legală de conformitate „**Documentul**").

Condițiile de garanție de mai jos fac parte din prezentul document și au fost luate la cunoștință de către Cumpărător.

Persoana care aduce produsul și prezintă actele de proprietate (Documentul și factura sau bonul fiscal în original sau in copie) este considerată împuternicită să reprezinte proprietarul în relația cu distribuitorul (vânzătorul) autorizat.

Conform prevederilor legale[2], consumatorii (consumator - orice persoană fizică sau grup de persoane fizice constituite în asociații, care acționează în scopuri din afara activității sale comerciale, industriale sau de producție, artizanale ori liberale), într-un termen de **doi ani** de la livrarea produsului (termen de garanție legală), vor avea dreptul:

- să ceară repararea produsului sau înlocuirea acestuia, fără plată, într-o perioadă de timp rezonabilă ce nu poate depăși 15 zile calendaristice de la data la care a fost adusă la cunoștință lipsa conformității sau a predat produsul vânzătorului ori persoanei desemnate de acesta pe baza unui document de predare-preluare, cu excepția situației când această măsură este imposibilă (dacă nu se pot asigura produse identice pentru înlocuire) sau disproporționată (dacă impune costuri nerezonabile vânzătorului);
- să ceară reducerea corespunzătoare a prețului sau rezoluțiunea contractului în cazul în care nu beneficiază de repararea sau înlocuirea produsului sau măsurile reparatorii nu au fost luate într-o perioadă rezonabilă. Rezoluțiunea nu este posibilă dacă lipsa conformității este minoră;
- să aleagă între înlocuirea produsului sau rezoluțiunea contractului în cazul în care produsele de folosință îndelungată (produs complex, constituit din piese și subansambluri, proiectat și construit pentru a putea fi utilizat pe durată medie de utilizare și asupra căruia se pot efectua reparații sau activități de întreținere) defecte în termenul de garanție legală nu pot fi reparate sau durata cumulată de nefuncționare din cauza deficiențelor apărute în termenul de garanție legală depășește 10% din durata acestui termen.

După expirarea termenului de doi ani menționat mai sus, consumatorii pot pretinde remedierea sau înlocuirea produselor care nu pot fi folosite în scopul pentru care au fost realizate ca urmare a unor vicii ascunse apărute în cadrul duratei medii de utilizare, în condițiile legii.

Pentru produsele a căror durată medie de utilizare este mai mică de doi ani, termenul de doi ani, menționat mai sus se reduce la această durată.

[1] Garanția legală de conformitate reprezintă protecția juridică a consumatorului rezultată prin efectul legii în raport cu lipsa de conformitate, reprezentând obligația legală a vânzătorului față de consumator ca, fără solicitarea unor costuri suplimentare, să aducă produsul la conformitate, incluzând restituirea prețului plătit de consumator, repararea sau înlocuirea produsului, dacă acesta nu corespunde condițiilor enunțate în declarațiile referitoare la garanție sau în publicitatea aferentă

[2] Legea nr. 449/2003 privind vânzarea produselor și garanțiilor asociate acestora, Ordonanța Guvernului nr. 21/1992 privind protecția consumatorilor.

Consumatorul trebuie să informeze vânzătorul despre lipsa de conformitate în termen de două luni de la data la care a constatat-o.

Până la proba contrară, lipsa de conformitate apărută în termen de șase luni de la livrarea produsului se prezumă că a existat la momentul livrării acestuia, cu excepția cazurilor în care prezumția este incompatibilă cu natura produsului sau a lipsei de conformitate.

Durata medie de utilizare a produselor de 6 (șase) ani de la data achiziției.

Piesele de schimb înlocuite la produs beneficiază de garanție numai în cazul în care acestea au fost montate într-un centru autorizat de întreținere și reparații.

În cadrul termenului de garanție, vânzătorul suportă toate costurile privind repararea sau înlocuirea pieselor de schimb executate defecte. Pentru lucrările de reparație executate se acordă garanție. Garanția nu se extinde asupra accesoriilor consumabilelor (precum baterii, furtunuri, curele, perii colectoare, lanțuri, cuțite, lance, pistol, cap prindere lamă, role ghidaj, cablu alimentare, întinzător lanț, bujii, ulei, filtre aer și benzină) care intră în componența produsului, cu excepția cazului în care acestea prezintă vicii ascunse.

Adăugați ulei la generatoarele **Black & Decker**. Verificați periodic nivelul de ulei al generatoarelor și compresoarelor. Este interzis a se utiliza generatoarele pentru invertoare sau aparate de sudură.

Produsele din gamele **Black & Decker și Stanley** FatMax sunt de uz gospodăresc (bricolaj) și nu sunt destinate uzului profesional, prestării de servicii sau lucrări către terți.

Situații în care nu vom repara produsele în baza garanției legale de conformitate

1. Nerespectarea de către consumator a condițiilor de transport, manipulare, instalare, depozitare, utilizare (inclusiv scopul utilizării) și întreținere precizate în instrucțiunile ce însoțesc produsul (aplicabil, după caz).
2. Defectele care au apărut ca urmare a utilizării unor accesorii ori consumabile care nu sunt originale Stanley Black & Decker Romania ori care nu sunt compatibile cu produsul.
3. Produsul prezintă defecțiuni cauzate de necunoaștere, omitere, neglijență ori accident.

În cazul în care constatați deteriorări (lovituri/defecte) la produsele Stanley Black & Decker Romania, vă rugăm să vă adresați celui mai apropiat centru service autorizat menționat la adresa web-site-ului **www.2helpU.com** ori vânzătorului.

Utilizatorii MyDeWALT și My STANLEY care își înregistrează în cel mult 28 de zile de la cumpărare produsele pe platformele destinate (**http://www.dewalt.ro/3/, respectiv, http://www.stanleyworks.ro/mystanley**) pot extinde gratuit garanția sculelor până la trei ani. Pentru a beneficia de această garanție este necesară prezentarea dovezii cumpărării, certificatul de garanție și imprimarea certificatului de garanție extinsă. Unele produse sunt excluse, pentru acestea se aplică Termenii și Condițiile DeWALT și Stanley.

Garanția acordată persoanelor juridice

În cazul persoanelor juridice termenul de garanție aplicabil este de un an. Acest termen de garanție este aplicabil tuturor produselor Stanley Black & Decker Romania, respectiv atât produselor pentru uz profesional cât și celor pentru uz gospodăresc (bricolaj).

În cadrul acestui termen, cumpărătorul persoană juridică poate solicita înlocuirea sau repararea produsului.

Situațiile care duc la pierderea garanției legale de conformitate, descrise mai sus, sunt aplicabile și în cazul garanției acordate persoanelor juridice.

REPARAȚII ÎN PERIOADA DE GARANȚIE

Data intrării:	Data reparației:	Defecțiune:
Comandă reparație:	Data predării:	
Clientul confirmă prin semnătură executarea gratuită a reparației în garanție și primirea produsului reparat.		
Semnătură client:	Semnătură și ștampilă service:	
Data intrării:	Data reparației:	Defecțiune:
Comandă reparație:	Data predării:	
Clientul confirmă prin semnătură executarea gratuită a reparației în garanție și primirea produsului reparat.		
Semnătură client:	Semnătură și ștampilă service:	
Data intrării:	Data reparației:	Defecțiune:
Comandă reparație:	Data predării:	
Clientul confirmă prin semnătură executarea gratuită a reparației în garanție și primirea produsului reparat.		
Semnătură client:	Semnătură și ștampilă service:	

LISTA CENTRELOR SERVICE AUTORIZATE

Nr.	Oras	Agent Service	Adresa	Email	Telefon	Fax
1	Bucuresti	YALCO ROMANIA SRL	Sos. Pipera nr.48,020112	reparatii@yalco.ro	+4021 232 31 47 +4021 232 31 49	+4021 232 31 76
2	Bucuresti	Edelweiss Grup SRL	B-dul. Vasile Milea nr. 2F 061344	service@edelweissgrup.ro	+4021 319 13 13	+4021 319 13 14
3	Ploiesti	METATOOLS SRL	Str. Poligonului Nr. 2 100070	service@Metatools.ro	+40374 473 034 +40747 118 112	+40244 406 698
4	Bacau	PARTENER SRL	Calea Moinesti nr. 34, 600281	service@partner.ro	+4023 451 03 77	+40234 510 955
5	Cluj	EPINVEST S.R.L.	Stra. Avram Iancului Nr. 502-504 407280	service@epinvest.ro	+40745 637 949	+40264 594 565
6	Baia Mare	PRO TOOLS S.R.L.	Str. Iuliu Maniu, Nr. 28 430131	office@protools.ro	+40262 218 794	+40262 276 535
7	Constanta	TRITON SRL	B-dul Aurel Vlaicu, Nr. 217	office@triton.com.ro	+4037 048 41 55	+4037 048 41 18
8	Tulcea	ABC International SRL	Str. Babadag, Nr. 5, Bl. 1, Sc. A, Parter	service@unelte.com.ro	+40240 518 260	+40240 517 669